MANTIS

BOULONNEUSE PORTATIVE SUR BATTERIE

TECHNOLOGIE GEISMAR BREVETÉE

Boulonneuse portative électrique de la gamme Activion

BATTERY TECHNOLOGY

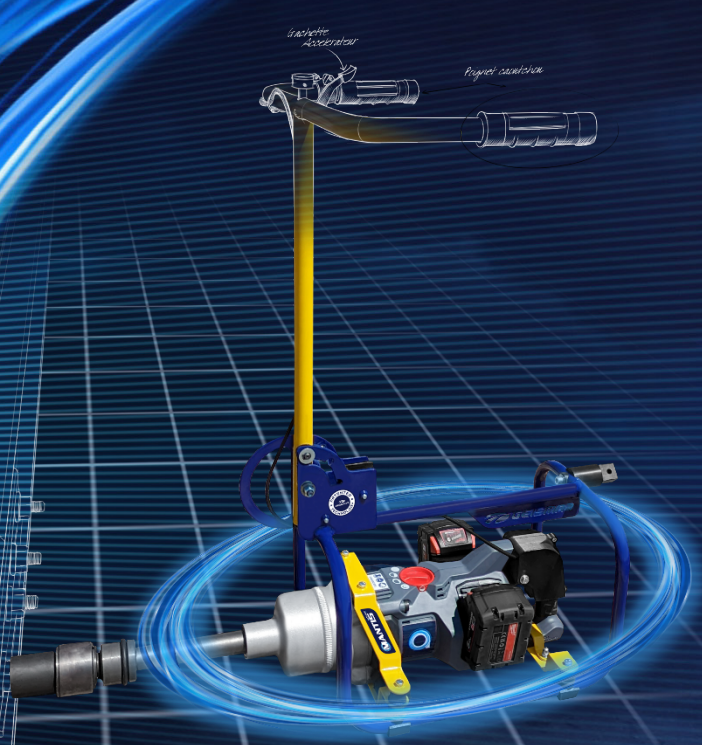

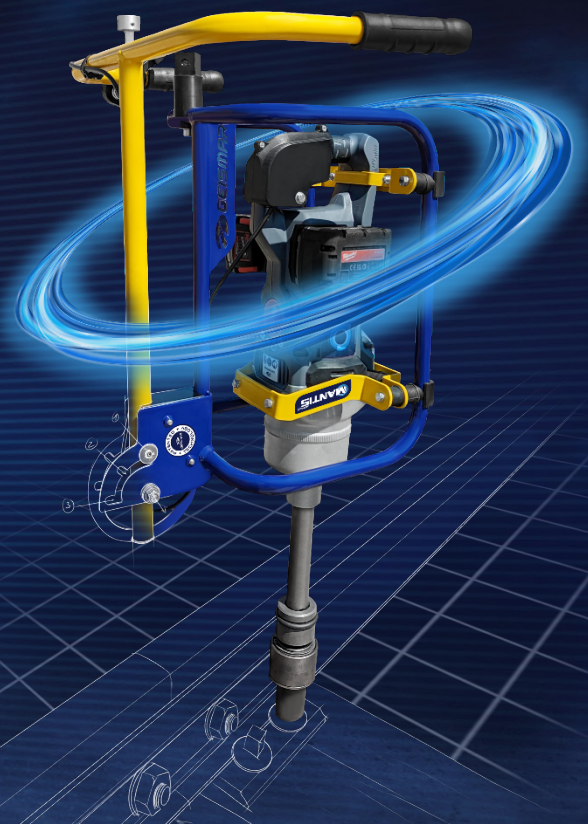

La clé à chocs ferroviaire la plus puissante du marché

Faible niveau de vibration main/bras grâce à son dispositif breveté

Une ergonomie optimale

activion® systems

GEISMAR®

MANTIS

BOULONNEUSE PORTATIVE SUR BATTERIE

Vos bénéfices

- Une boulonneuse à chocs autonome sur batterie
- Niveau de vibration très bas (jusqu'à 4,2 m/s²) grâce à son châssis monté sur blocs amortisseurs permettant un temps de travail supérieur à 8 h
- Facilement transportable par son poids réduit < 20 kg
- La boulonneuse ferroviaire la plus puissante du marché
- Réglage du couple de serrage à 3 positions
- Bras pivotant permettant de travailler en position debout

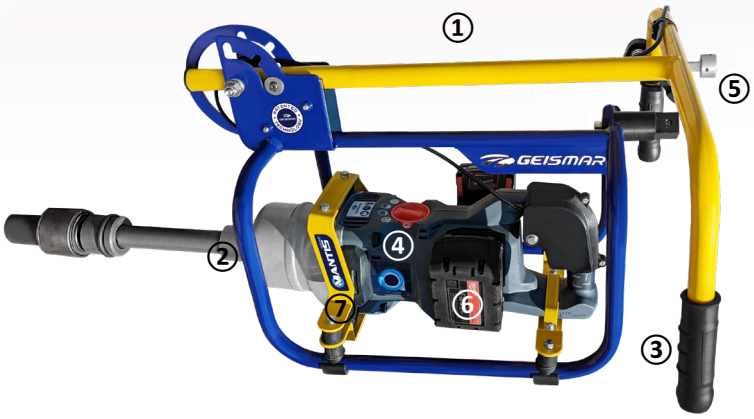

① Ergonomie optimale avec seulement 19,8 kg en ordre de marche

② Mécanisme de frappe développant jusqu'à 4 000 N.m en desserrage

③ Commande ergonomique proportionnelle

④ Inverseur de sens de rotation et limiteur de couple en vissage

⑤ Bouton de verrouillage/déverrouillage du bras de manœuvre

⑥ 2 batteries

⑦ Châssis anti-vibrations

Composition des kits	*N08068**	*N08069**
1 boulonneuse portative MANTIS avec châssis antivibratoire et bras pivotant ***ST661L01***	•	•
2 batteries de 5 Ah ***N08065***	•	
2 batteries 12 Ah ***N07958***		•
1 chargeur double 220 V avec adaptateurs de prises 100 pays ***N08067***	•	•
Outillage de service - Sans douilles	•	•

** Eléments livrables séparément des kits*

Les avantages de la technologie Activion

- Idéale pour les travaux en espace confiné : tunnels, métros et souterrains
- Un meilleur confort d'utilisation grâce à une réduction des vibrations au niveau des poignées < 5m.s²

Caractéristiques principales

Couple maximal de décollement en dévissage	4 000 N.m
Couples réglables en vissage	250 / 550 / 3 000 N.m
Carré de sortie	1'' – 25,4 mm
Tension	36 V (2 x 18 V)
Nombre de batteries en utilisation	2
Capacité des batteries	180 Wh (2 x 5 Ah) 432 Wh (2 x 12 Ah)
Autonomie en vissage avec limitation de couple	288 cycles - avec 2 batteries 5 Ah 600 cycles - avec 2 batteries 12 Ah
Autonomie en dévissage à couple maximal	120 cycles - avec 2 batteries 5 Ah 250 cycles - avec 2 batteries 12 Ah
Temps de recharge	≈2 h
3 vitesses de rotation	500 / 540 / 890 tr/min
Dimensions en ordre de marche (L x l x H)	760 x 535 x 840 mm en boulonnage 780 x 535 x 385 mm en tirefonnage
Masse en ordre de marche	19,8 kg avec 2 batteries 5 Ah 21,5 kg avec 2 batteries 12 Ah
Masse sans batterie, sans douille	17,6 kg
Masse des batteries	5 Ah : 2 x 0,7 kg 12 Ah : 2 x 1,55 kg
Indice de protection	IP56
Températures d'utilisation	-18 à 50°C
Niveau de vibration main-bras	Utilisation : Verticale 2,6 m/s² Horizontale 4,2 m/s²
Niveau sonore	Lp = 85 dB(A) Lw = 98 dB(A)

Consommables et accessoires

- Douilles*
- Douille de réduction carré 1'' vers carré de 23 mm pour utilisation de douilles de tirefonneuses ***N02821***

- Fixation à billes ***N02827*** pour utilisation sur adaptateur ***N02821***
- Porte mèche Graffenstaden pour perçage de traverses ***N02820***

- Rallonge de clé 1"/1" : • Longueur 200 mm ***N02819***
  • Longueur 330 mm ***N02823***
- Chariot support 3 galets voie 1 435 mm*
- Kit SAV de pièces d'usure ***KUMANTIS-01***

** Plusieurs dimensions disponibles*

GEISMAR | +33 1 41 43 40 40 | geismar@geismar.com

Propriété de GEISMAR | Juin 2023 | Nous nous réservons le droit de modifier les plans et les spécifications de notre matériel dans un souci constant d'amélioration. Les illustrations peuvent inclure des équipements optionnels et ne sont pas contractuelles. Les valeurs de performance sont non contractuelles et non engageantes.

GEISMAR